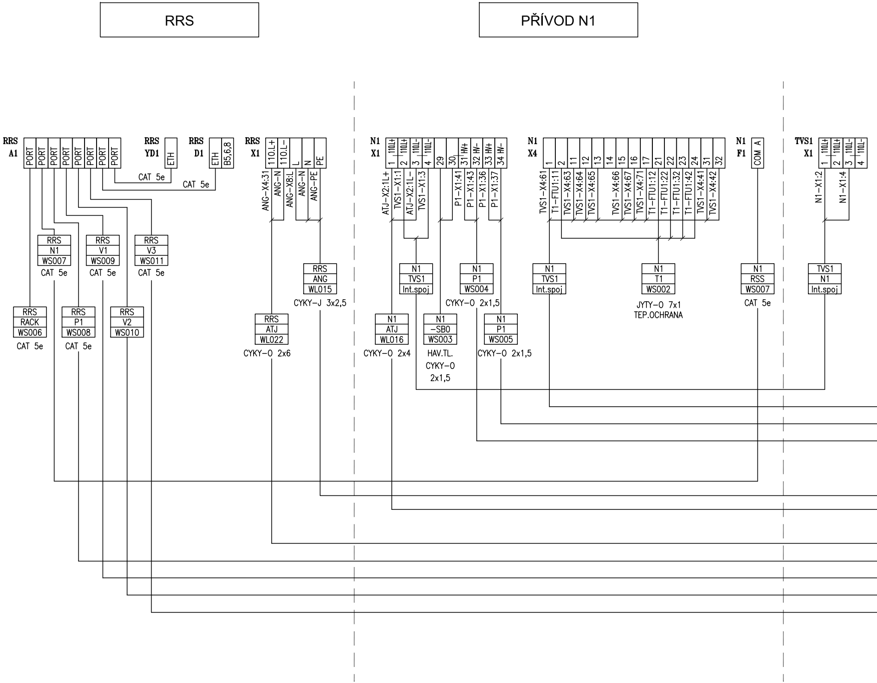
RRS
PŘÍVOD N1
RRS A1
PORT
PORT
PORT
PORT
PORT
PORT
PORT
RRS YD1
ETH
RRS D1
ETH
B5,6,8
CAT 5e
CAT 5e
RRS X1
110.L+
110.L-
L
N
PE
ANG-X4:31
ANG-N
ANG-X8:L
ANG-N
ANG-PE
N1 X1
1 110L+
2 110L+
3 110L-
4 110L-
29
30
31 HV+
32 HV-
33 HV+
34 HV-
ATJ-X2:1L+
TVS1-X1:1
ATJ-X2:1L-
TVS1-X1:3
P1-X1:41
P1-X1:43
P1-X1:36
P1-X1:37
N1 X4
1
2
11
12
13
14
15
16
17
21
22
23
24
31
32
TVS1-X4:61
T1-FTU1:11
TVS1-X4:63
TVS1-X4:64
TVS1-X4:65
TVS1-X4:66
TVS1-X4:67
TVS1-X4:71
T1-FTU1:12
T1-FTU1:22
T1-FTU1:32
T1-FTU1:42
TVS1-X4:41
TVS1-X4:42
N1 F1
COM A
TVS1 X1
1 110L+
2 110L+
3 110L-
4 110L-
N1-X1:2
N1-X1:4
RRS N1 WS007
CAT 5e
RRS V1 WS009
CAT 5e
RRS V3 WS011
CAT 5e
RRS RACK WS006
CAT 5e
RRS P1 WS008
CAT 5e
RRS V2 WS010
RRS ANG WL015
CYKY-J 3x2,5
RRS ATJ WL022
CYKY-O 2x6
N1 TVS1 Int.spoj
N1 P1 WS004
CYKY-O 2x1,5
N1 ATJ WL016
CYKY-O 2x4
N1 -SB0 WS003
HAV.TL.
CYKY-O
2x1,5
N1 P1 WS005
CYKY-O 2x1,5
N1 TVS1 Int.spoj
N1 T1 WS002
JYTY-O 7x1
TEP.OCHRANA
N1 RSS WS007
CAT 5e
TVS1 N1 Int.spoj

TVS1

TVS2

PŘÍVOD P1

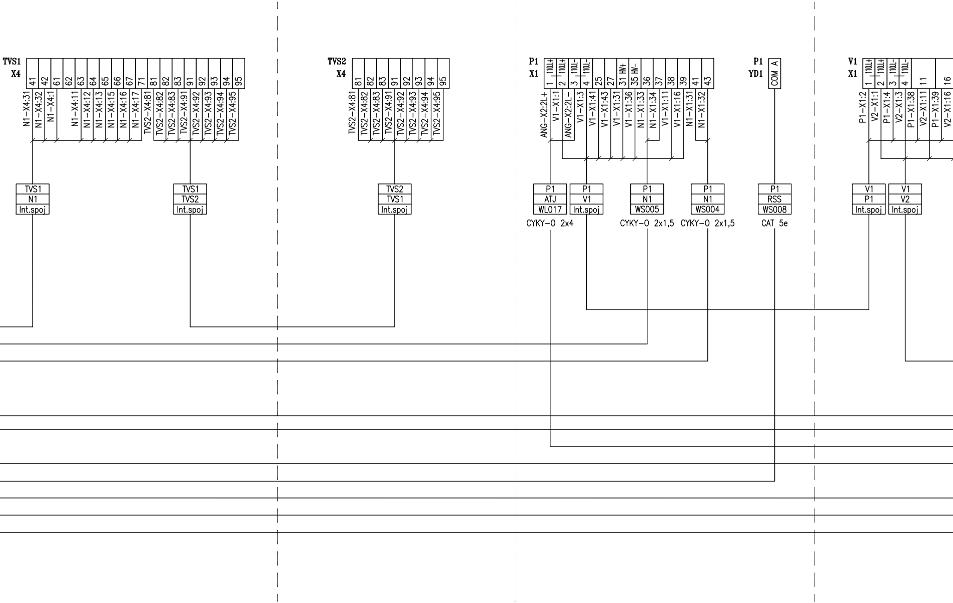
TVS1
X4
41
42
61
62
63
64
65
66
67
71
81
82
83
91
92
93
94
95
N1−X4:31
N1−X4:32
N1−X4:1
N1−X4:11
N1−X4:12
N1−X4:13
N1−X4:15
N1−X4:16
N1−X4:17
TVS2−X4:81
TVS2−X4:82
TVS2−X4:83
TVS2−X4:91
TVS2−X4:92
TVS2−X4:93
TVS2−X4:94
TVS2−X4:95
TVS1
N1
Int.spoj
TVS1
TVS2
Int.spoj
TVS2
X4
81
82
83
91
92
93
94
95
TVS2−X4:81
TVS2−X4:82
TVS2−X4:83
TVS2−X4:91
TVS2−X4:92
TVS2−X4:93
TVS2−X4:94
TVS2−X4:95
TVS2
TVS1
Int.spoj
P1
X1
1 110LL+
2 110LL+
3 110LL−
4 110LL−
25
27
31 HV+
35 HV−
36
37
38
39
41
43
ANG−X2:2L+
V1−X1:1
ANG−X2:2L−
V1−X1:3
V1−X1:41
V1−X1:43
V1−X1:31
V1−X1:36
N1−X1:33
N1−X1:34
V1−X1:11
V1−X1:16
N1−X1:31
N1−X1:32
P1
ATJ
WL017
CYKY−O 2x4
P1
V1
Int.spoj
P1
N1
WS005
CYKY−O 2x1,5
P1
N1
WS004
CYKY−O 2x1,5
P1
YD1
COM A
P1
RSS
WS008
CAT 5e
V1
X1
1 110LL+
2 110LL+
3 110LL−
4 110LL−
11
16
P1−X1:2
V2−X1:1
P1−X1:4
V2−X1:3
P1−X1:38
V2−X1:11
P1−X1:39
V2−X1:16
V1
P1
Int.spoj
V1
V2
Int.spoj

## VÝVOD V1

## VÝVOD V2

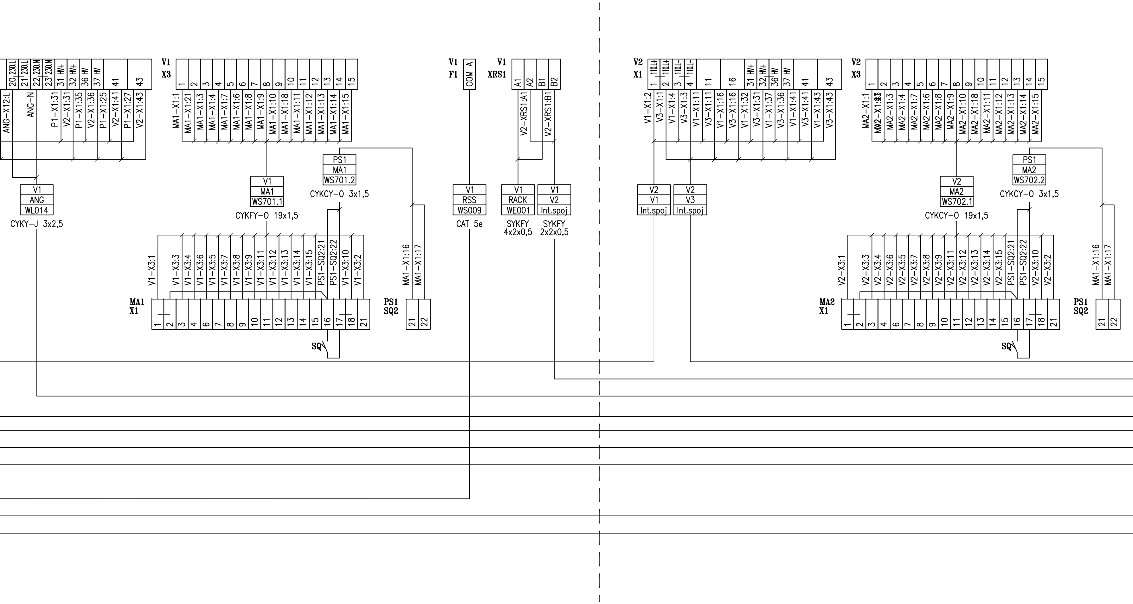
20 230.L
21 230.L
22 230.N
23 230.N
31 HV+
32 HV+
36 HV
37 HV
41
43
ANG-X12:L
ANG-N
P1-X1:31
V2-X1:31
P1-X1:35
V2-X1:36
P1-X1:25
V2-X1:41
P1-X1:27
V2-X1:43
V1
ANG
WL014
CYKY-J 3x2,5
V1
X3
1 2 3 4 5 6 7 8 9 10 11 12 13 14 15
MA1-X1:1
MA1-X1:21
MA1-X1:3
MA1-X1:4
MA1-X1:7
MA1-X1:6
MA1-X1:8
MA1-X1:9
MA1-X1:10
MA1-X1:18
MA1-X1:11
MA1-X1:12
MA1-X1:13
MA1-X1:14
MA1-X1:15
V1
MA1
WS701.1
CYKFY-O 19x1,5
PS1
MA1
WS701.2
CYKCY-O 3x1,5
V1-X3:1
V1-X3:3
V1-X3:4
V1-X3:6
V1-X3:5
V1-X3:7
V1-X3:8
V1-X3:9
V1-X3:11
V1-X3:12
V1-X3:13
V1-X3:14
V1-X3:15
PS1-SQ2:21
PS1-SQ2:22
V1-X3:10
V1-X3:2
MA1
X1
1 2 3 4 6 7 8 9 10 11 12 13 14 15 16 17 18 21
SQ
MA1-X1:16
MA1-X1:17
PS1
SQ2
21 22
V1
F1
COM A
V1
RSS
WS009
CAT 5e
V1
XRS1
A1 A2 B1 B2
V2-XRS1:A1
V2-XRS1:B1
V1
RACK
WE001
SYKFY
4x2x0,5
V1
V2
Int.spoj
SYKFY
2x2x0,5
V2
X1
1 110L+
2 110L+
3 110L-
4 110L-
11
16
31 HV+
32 HV+
36 HV
37 HV
41
43
V1-X1:2
V3-X1:1
V1-X1:4
V3-X1:3
V1-X1:11
V3-X1:11
V1-X1:16
V3-X1:16
V1-X1:32
V3-X1:31
V1-X1:37
V3-X1:36
V1-X1:41
V3-X1:41
V1-X1:43
V3-X1:43
V2
V1
Int.spoj
V2
V3
Int.spoj
V2
X3
1 2 3 4 5 6 7 8 9 10 11 12 13 14 15
MA2-X1:1
MA2-X1:21
MA2-X1:3
MA2-X1:4
MA2-X1:7
MA2-X1:6
MA2-X1:8
MA2-X1:9
MA2-X1:10
MA2-X1:18
MA2-X1:11
MA2-X1:12
MA2-X1:13
MA2-X1:14
MA2-X1:15
V2
MA2
WS702.1
CYKCY-O 19x1,5
PS1
MA2
WS702.2
CYKCY-O 3x1,5
V2-X3:1
V2-X3:3
V2-X3:4
V2-X3:6
V2-X3:5
V2-X3:7
V2-X3:8
V2-X3:9
V2-X3:11
V2-X3:12
V2-X3:13
V2-X3:14
V2-X3:15
PS1-SQ2:21
PS1-SQ2:22
V2-X3:10
V2-X3:2
MA2
X1
1 2 3 4 6 7 8 9 10 11 12 13 14 15 16 17 18 21
SQ
MA1-X1:16
MA1-X1:17
PS1
SQ2
21 22

# VÝVOD V3

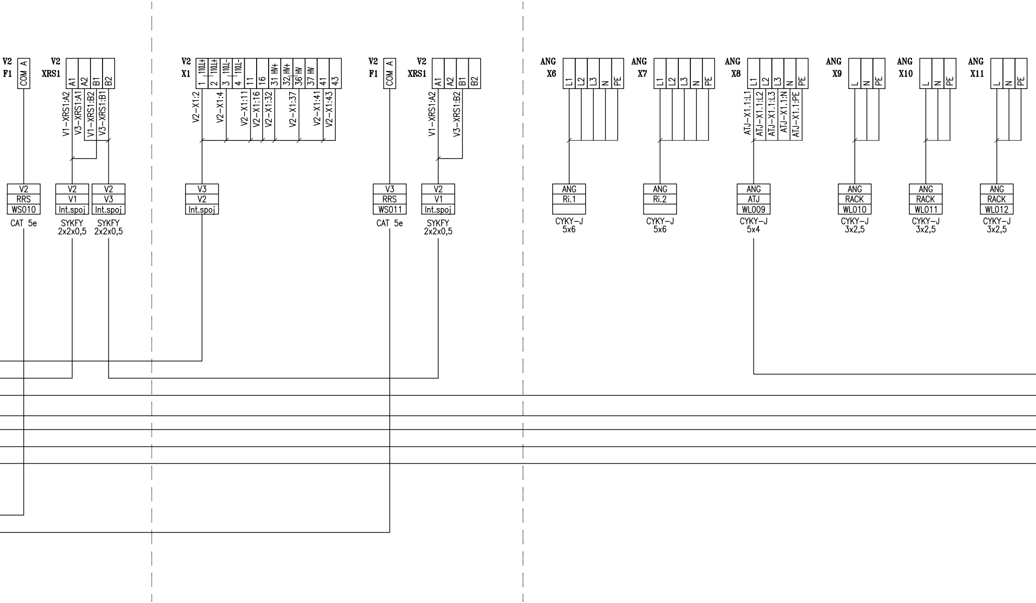
V2
F1
COM A
V2
XRS1
A1
A2
B1
B2
V1-XRS1:A2
V3-XRS1:A1
V1-XRS1:B2
V3-XRS1:B1
V2
RRS
WS010
CAT 5e
V2
V1
Int.spoj
SYKFY
2x2x0,5
V2
V3
Int.spoj
SYKFY
2x2x0,5
V2
X1
1
110L+
2
110L+
3
110L-
4
110L-
11
16
31 HV+
32 HV+
36 HV
37 HV
41
43
V2-X1:2
V2-X1:4
V2-X1:11
V2-X1:16
V2-X1:32
V2-X1:37
V2-X1:41
V2-X1:43
V3
V2
Int.spoj
V2
F1
COM A
V3
RRS
WS011
CAT 5e
V2
XRS1
A1
A2
B1
B2
V1-XRS1:A2
V3-XRS1:B2
V2
V1
Int.spoj
SYKFY
2x2x0,5
ANG
X6
L1
L2
L3
N
PE
ANG
Ri.1
CYKY-J
5x6
ANG
X7
L1
L2
L3
N
PE
ANG
Ri.2
CYKY-J
5x6
ANG
X8
L1
L2
L3
N
PE
ATJ-X1.1:L1
ATJ-X1.1:L2
ATJ-X1.1:L3
ATJ-X1.1:N
ATJ-X1.1:PE
ANG
ATJ
WL009
CYKY-J
5x4
ANG
X9
L
N
PE
ANG
RACK
WL010
CYKY-J
3x2,5
ANG
X10
L
N
PE
ANG
RACK
WL011
CYKY-J
3x2,5
ANG
X11
L
N
PE
ANG
RACK
WL012
CYKY-J
3x2,5

# ANG

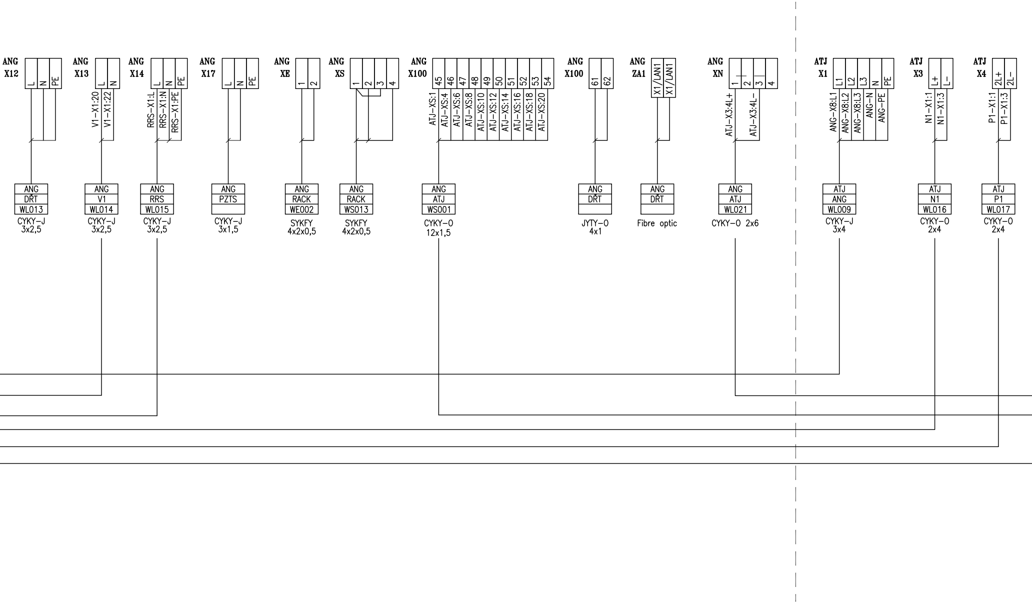
ANG X12 L N PE
ANG DRT WL013 CYKY-J 3x2,5
ANG X13 L N V1-X1:20 V1-X1:22
ANG V1 WL014 CYKY-J 3x2,5
ANG X14 L N PE RRS-X1:L RRS-X1:N RRS-X1:PE
ANG RRS WL015 CYKY-J 3x2,5
ANG X17 L N PE
ANG PZTS CYKY-J 3x1,5
ANG XE 1 2
ANG RACK WE002 SYKFY 4x2x0,5
ANG XS 1 2 3 4
ANG RACK WS013 SYKFY 4x2x0,5
ANG X100 45 46 47 48 49 50 51 52 53 54
ATJ-XS:1 ATJ-XS:4 ATJ-XS:6 ATJ-XS:8 ATJ-XS:10 ATJ-XS:12 ATJ-XS:14 ATJ-XS:16 ATJ-XS:18 ATJ-XS:20
ANG ATJ WS001 CYKY-O 12x1,5
ANG X100 61 62
ANG DRT JYTY-O 4x1
ANG ZA1 X1/LAN1 X1/LAN1
ANG DRT Fibre optic
ANG XN 1 2 3 4 ATJ-X3:4L+ ATJ-X3:4L-
ANG ATJ WL021 CYKY-O 2x6
ATJ X1 L1 L2 L3 N PE ANG-X8:L1 ANG-X8:L2 ANG-X8:L3 ANG-N ANG-PE
ATJ ANG WL009 CYKY-J 3x4
ATJ X3 L+ L- N1-X1:1 N1-X1:3
ATJ N1 WL016 CYKY-O 2x4
ATJ X4 2L+ 2L- P1-X1:1 P1-X1:3
ATJ P1 WL017 CYKY-O 2x4

EVROPSKÁ UNIE
Evropské strukturální a investiční fondy
Operační program Doprava

Ministerstvo dopravy
Státní fond dopravní infrastruktury

# ATJ

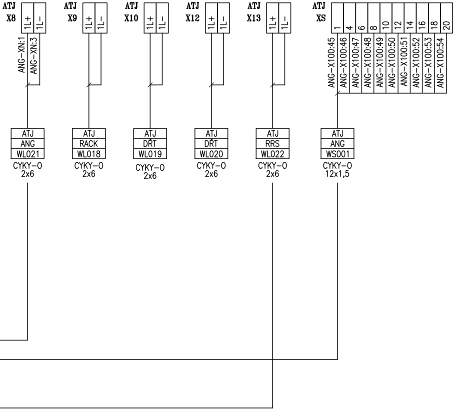
ATJ X8
1L+
1L-
ANG-XN:1
ANG-XN:3
ATJ X9
1L+
1L-
ATJ X10
1L+
1L-
ATJ X12
1L+
1L-
ATJ X13
1L+
1L-
ATJ XS
1
4
6
8
10
12
14
16
18
20
ANG-X100:45
ANG-X100:46
ANG-X100:47
ANG-X100:48
ANG-X100:49
ANG-X100:50
ANG-X100:51
ANG-X100:52
ANG-X100:53
ANG-X100:54
ATJ
ANG
WL021
CYKY-O
2x6
ATJ
RACK
WL018
CYKY-O
2x6
ATJ
DRT
WL019
CYKY-O
2x6
ATJ
DRT
WL020
CYKY-O
2x6
ATJ
RRS
WL022
CYKY-O
2x6
ATJ
ANG
WS001
CYKY-O
12x1,5

| | | | |
|---|---|---|---|
| | | | SOUPRAVA Č. |
| | | | |
| | | | |
| REVIZE Č. | DATUM | ZMĚNA | |

ZHOTOVITEL: Společnost SUBO–SAGASTA–AF–CITYPLAN pro DUSP+PDPS+AD "Modernizace ŽST Jihlava město"

Společník 1 (vedoucí společník):
**SUDOP BRNO**
**SUDOP BRNO, spol. s r.o.**
**Kounicova 688/26**
**611 36 Brno**

Společník 2:
SAGASTA
SAGASTA, s.r.o.
Novodvorská 1010/4
142 00 Praha 4 - Lhotka

Společník 3:
AFRY
AFRY CZ s.r.o.
Magistrů 1275/13
140 00 Praha 4

| | | | |
|---|---|---|---|
| OBJEDNATEL: | Správa železnic, státní organizace, Dlážděná 1003/7, 110 00 Praha 1<br>Stavební správa východ (organizační jednotka) | | tel. : +420 972 625 804<br>E–mail: sudop@sudop–brno.cz |
| PROFESNÍ SKUPINA: | 24<br>SILNOPROUD | VEDOUCÍ PROF. SKUPINY<br>Ing. Jan Zářecký | GENERÁLNÍ ŘEDITEL<br>Ing. Kamil Chmela |
| ODPOVĚDNÝ PROJ. ZAKÁZKY<br>Ing. Jiří Pelc<br>Ing. Ľubomír Beňák | ODPOVĚDNÝ PROJ. PS, SO<br>Ing. Jan Zářecký | NAVRHL, VYPRACOVAL<br>Ing. Ondřej Šebesta | KONTROLOVAL<br>Ing. Jan Zářecký |
| KRAJ: Vysočina | POVĚŘENÝ OÚ: Jihlava | | STUPEŇ: PDPS |

# Modernizace ŽST Jihlava město

## PS 31-09-02 ŽST Jihlava město, trafostanice pro EPZ

## Rozvaděč ASF, AM, ANG, ATJ, RRS - schéma vnějších spojů

| | |
|---|---|
| ZAK. ČÍSLO<br>19094–01–1020 | ARCH. ČÍSLO<br>2020240027 |
| MĚŘÍTKO | POČET FORMÁTŮ |
| DATUM: | 12/2020 |
| ČÁST<br>D.1.3.5.1 | PŘÍLOHA<br>4 |